Manual del usuario

Termostato para caldera de gas y suelo radiante

BeOK BOT-323W

1. Descripción del producto

Los termostatos de la serie **BOT-323W** están incorporados con pantalla LCD digital, y se desarrollan de acuerdo con los requisitos del mercado. Esta serie es fácil de operar y tiene funciones completas. El termostato se puede utilizar para el control de calderas de gas, válvulas motorizadas, válvulas eléctricas, etc.

2. Parámetros técnicos

Tensión de funcionamiento	1.5Vx2
Carga actual	3A
Precisión de la temperatura	±1°C
Ajuste de la temperatura de funcionamiento	5-99°C (ajustes de fábrica 5-35 °C)
Rango de límite de temperatura	5-99°C
Consumo	<150hW
Sensor de temperatura	CNT

3. El significado de los botones

Botón de Encendido/Apagado

Botón de Modo: Cambia entre el modo manual y el modo de programa. Manténgase presionado durante un tiempo para establecer el período de funcionamiento

Establezca la hora y las citas semanales

Botón para aumentar la temperatura

Botón para reducir la temperatura

4. Interfaz de usuario (termostato)

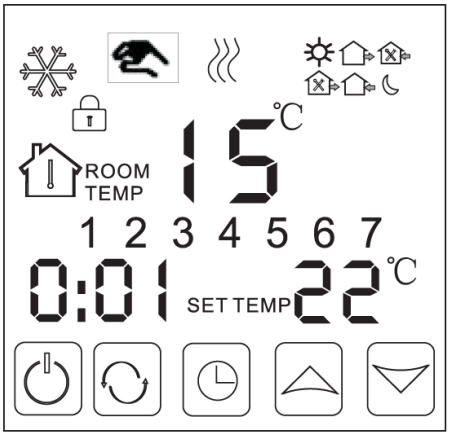

Modo manual.

Calefacción.

Primer periodo: Mañana.

El segundo periodo: La casa deshabitada durante la mañana.

Tercer periodo: Mediodía.

Cuarto periodo: Casa deshabitada durante la tarde.

Quinto periodo: Tarde.

Sexto período: Temperatura ambiente durante la noche.

Anticongelante.

Bloqueo del teclado: Elija la configuración avanzada LOC 01 o 02 manteniendo presionado el botón "establecer reloj" durante 5 segundos para bloquear o desbloquear temporalmente.

5. Instrucciones de instalación

Vea la figura 1. Abra la carcasa superior y la de abajo, de acuerdo con la dirección de alineación, pase el hilo a través de la parte posterior de la carcasa hasta la ranura del alambre. En la situación actual, se reserva una longitud de unos 20 cm.

Figura. 1

Vea la figura 2. Fije el soporte del termostato en la pared, luego cubra el soporte del termostato con la carcasa superior.

Figura. 2

6. Diagrama de cableado

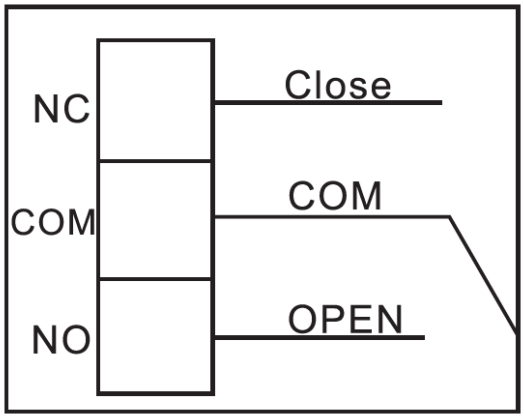

NC - normalmente cerrado

COM - común

NO - normalmente abierto

¡ATENCIÓN! ¡El grosor de los cables para la instalación del termostato debe estar entre 1.5-2.25 mm! Conecte los cables al termostato de acuerdo con el diagrama de cableado.

7. Instrucciones de los botones del termostato

Configure el reloj

Haga clic en "establecer reloj" para configurar el reloj en la hora, el minuto y la semana. Presione el botón "subir", "botón bajar" para cambiar en consecuencia.

Ajuste la temperatura:

Primer paso: Mantenga presionado durante más tiempo el "botón de menú" para ingresar al modo programable. Se mostrará "LOOP" y los dígitos "12345". "12345" que se muestra junto a la semana significa que se han programado 5 días para operar el termostato. Pulsando una vez "botón ampliar" se mostrará "123456" (de lunes a sábado). Pulsando dos veces el "botón de ampliación" se mostrarán los dígitos "1234567" (de lunes a domingo)

Paso dos: Ajuste de la hora y la temperatura para cada período. Cuando la pantalla muestre los siguientes dígitos "12345" o "123456" o "1234567, presione el botón

"menú" para establecer la temperatura. Presione "botón reloj" para establecer la hora. Para realizar cambios o guardar, presione "botón subirr" o "botón de bajar"

¡¡¡ATENCIÓN!!! Cuando el modo de control automático está en curso, se pueden realizar cambios de temperatura cambiando al modo manual temporal. El modo manual temporal se utiliza cuando el termostato está en modo de autocontrol (programado), en este caso se presiona en el "botón de subir" o en el "botón de bajar" para cambiar la temperatura. Después de que el período cambie, el termostato volverá automáticamente a su programa de funcionamiento automático.

Si desea realizar cambios temporales en cualquier período, presione el "botón de menú" y luego el ícono "manual" se iluminará dos veces. Después de completar la configuración, todo se confirmará automáticamente. Presione el "botón de menú" para cambiar del modo manual al modo programable.

¡¡¡ATENCIÓN!!! Mientras el modo automático está en curso, la imagen "manual" desaparecerá y la temperatura tendrá que restablecerse, presionando " botón subir" o "botón bajar". (Representa un modo manual temporal y en el próximo período cambiará al modo automático).

Configuración del período de funcionamiento:

Primero presione el "botón de menú" y luego presione el "botón del reloj" para cambiar las opciones, incluida la hora en el período.

Los valores de temperatura diurnos predeterminados son los mismos teniendo en cuenta el período 2, 3 y 4. Las temperaturas se pueden cambiar cuando el usuario lo desee. Si el ajuste de temperatura muestra 00 significa que durante ese período está apagado.

Period		Icon	Default Time	Default Temperature
Workday	1		06:00	20℃
	2		08:00	15℃
	3		11:30	15℃
	4		12:30	15℃
Weekends	5		17:30	22℃
	6		22:00	15℃
	1		08:00	22℃
	2		23:00	15℃

Configuración avanzada

Primero, mantenga presionado el botón "subir", luego presione el botón de " inicio". Luego presione el botón "menú" para configurar cada función individualmente.

Mientras el termostato está cerrado, mantenga presionado el botón "bajar" y luego presione el botón "botón de reloj" para acceder al modo de configuración avanzada. Presione el "botón de menú" para establecer la función relativa.

Mostrar código	Funciones	Configuración y opciones	Configuración predeterminada de fábrica
diF	Limita la diferencia en el retorno de la temperatura.	0,5-4,5°C	1°C
SVH	Ajuste de temperatura máxima para calefacción térmica	5-99°C	35°C
SVL	Ajuste de la temperatura mínima para calefacción térmica	5-99°C	5°C
AdJ	Medición de temperatura	-5-5°C	Margen de error 0,5 °C
FRE	Anticongelante	00 : Cierre la opción anticongelante 01 : Abra la opción anticongelante	00
LOC	Función de botón	00.desbloquear 01.cu excepción	00

	"Bloquear"	del botón de encendido, todos los botones están bloqueados 02.bloquear todos los botones	
FAC	Configuración de fábrica	00: Pantalla de visualización 08: Volver a la configuración de fábrica	08